HOKKAI DANKI

baymak

CENTRAL HEATING SYSTEM

温水暖房システム
総合カタログ

温水暖房設備の先進国から
最高の機能美をご提供します。

baymak
-Safe Heating-

-Aesthetic-

baymak
-Modern Look-

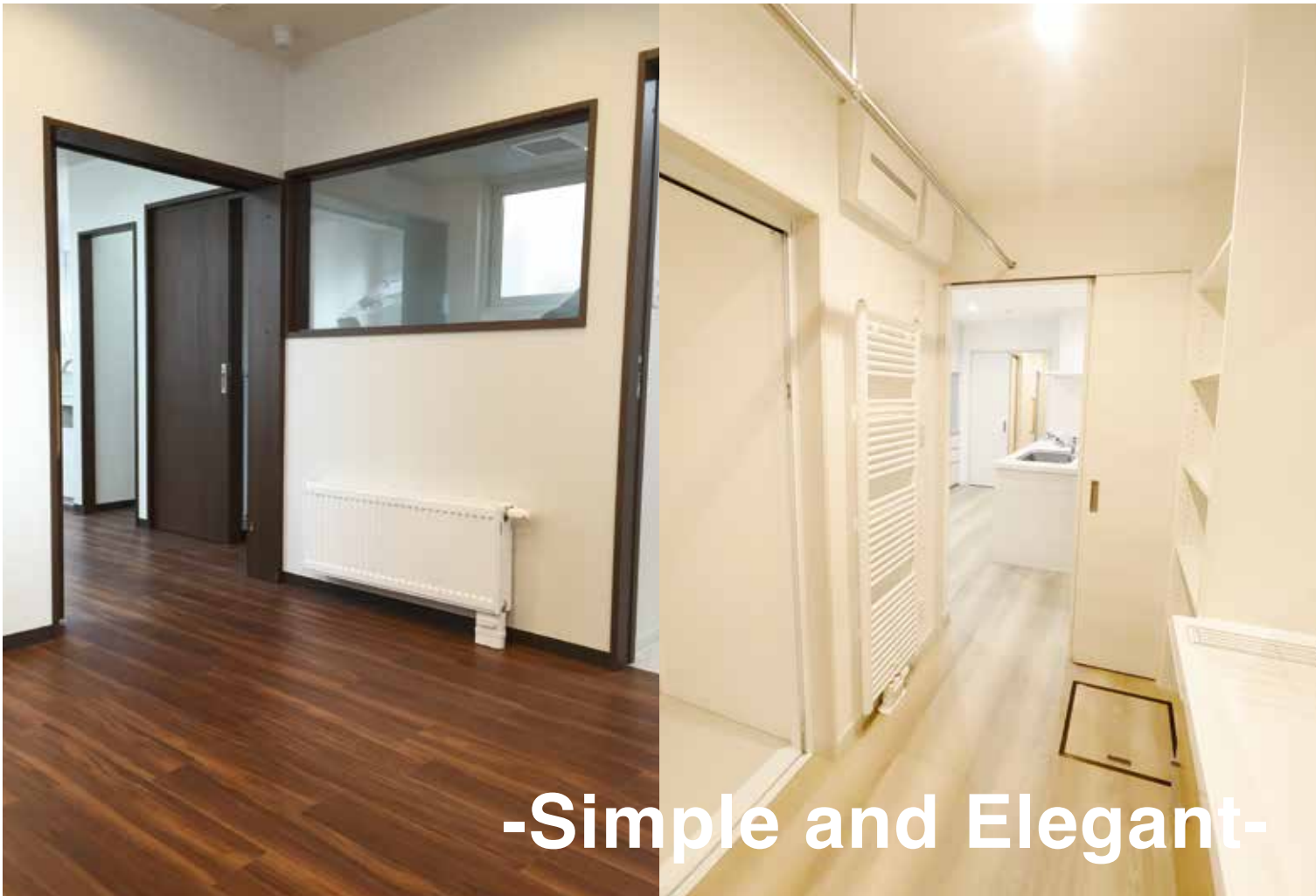
-Simple and Elegant-

baymak
-Comfortable-

-Stylish-

baymak
-Safe to Use-

-Compact-

●EKEC-B

型　式		放熱量(⊿t=50℃)		放熱量(⊿t=60℃)		高さ	幅	奥行	本体重量	保有水量
		kw	kcal/h	kw	kcal/h	mm	mm	mm	kg	L
セミダブル EKEC-B	EKEC-304-B	0.31	268	0.39	339	300	400	70	6.0	1.36
	EKEC-312-B	0.93	803	1.18	1,016		1,200		17.9	4.08
	EKEC-314-B	1.09	937	1.38	1,186		1,400		20.9	4.76
	EKEC-316-B	1.24	1,070	1.58	1,355		1,600		23.8	5.44
	EKEC-324-B	1.87	1,605	2.36	2,032		2,400		35.8	8.16
	EKEC-407-B	0.69	594	0.87	752	400	700		13.8	2.92
	EKEC-412-B	1.18	1,018	1.50	1,289		1,200		23.6	5.00
	EKEC-414-B	1.38	1,188	1.75	1,504		1,400		27.5	5.84
	EKEC-416-B	1.58	1,357	2.00	1,718		1,600		31.5	6.67
	EKEC-418-B	1.78	1,527	2.25	1,933		1,800		35.4	7.51
	EKEC-424-B	2.37	2,037	3.00	2,578		2,400		47.2	10.01
	EKEC-504-B	0.47	406	0.59	515	500	400		9.7	1.97
	EKEC-512-B	1.41	1,217	1.79	1,540		1,200		29.3	5.92
	EKEC-514-B	1.65	1,419	2.09	1,796		1,400		34.2	6.90
	EKEC-516-B	1.89	1,622	2.39	2,053		1,600		39.1	7.89
	EKEC-518-B	2.12	1,825	2.69	2,310		1,800		44.0	8.87
	EKEC-524-B	2.83	2,433	3.58	3,080	900	2,400		58.6	11.83
	EKEC-904-B	0.72	619	0.91	784		400		17.5	3.08
	EKEC-907-B	1.26	1,084	1.60	1,372		700		30.6	5.39

●EKEC-B　●DKC-B　●DKEK-B用関連部材

サーモヘッド

TC-S4

手動ハンドル

MD-1

バイパスバルブ(S)

S-1BYS

バイパスバルブ(L)

S-1BYL

複管式バルブ(S)

S-2S

複管式バルブ(L)

S-2L

逆配管アダプター

S-XV

逆配管バイパスバルブ

S-BYS-XV

樹脂管用継手

OA-10 10A用
OA-13 13A用
OA-16 16A用

銅管用圧縮継手

CC-9 9.52用
CC-12 12.7用
CC-15 15.88用

ニップルセット

S-NIS

共通配管カバー(S)

H＝120～135mm

配管カバー(L)

アングルカバー＋脚部カバー
(150mm)

ステンプレート

SP-50-9 9.52用
SP-50-12 12.7·10A用
SP-50-15 15.88用
SP-50-19 13A

EKEC-B用自立架台
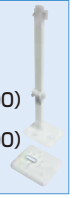
RF-S(300)
H:300用
RF-S(400)
H:400～900用

DKC-B用自立架台

SF-D

●DKC-B

型　式		放熱量(⊿t=50℃)		放熱量(⊿t=60℃)		高さ	幅	奥行	本体重量	保有水量
		kw	kcal/h	kw	kcal/h	mm	mm	mm	kg	L
ダブル DKC-B	DKC-312-B	1.20	1,036	1.53	1,312	300	1,200	105	20.9	3.84
	DKC-314-B	1.41	1,209	1.78	1,530		1,400		24.4	4.48
	DKC-316-B	1.61	1,382	2.03	1,749		1,600		27.8	5.12
	DKC-324-B	2.41	2,072	3.05	2,623		2,400		41.8	7.68
	DKC-407-B	0.89	768	1.13	972	400	700		16.0	2.87
	DKC-410-B	1.28	1,097	1.61	1,388		1,000		22.9	4.10
	DKC-414-B	1.78	1,535	2.26	1,943		1,400		32.0	5.74
	DKC-416-B	2.04	1,755	2.58	2,221		1,600		36.6	6.56
	DKC-418-B	2.30	1,974	2.91	2,499		1,800		41.2	7.38
	DKC-424-B	3.06	2,631	3.87	3,331		2,400		54.9	9.84
	DKC-514-B	2.13	1,836	2.70	2,324	500	1,400		39.7	7.00
	DKC-516-B	2.44	2,098	3.09	2,656		1,600		45.3	8.00
	DKC-518-B	2.74	2,361	3.47	2,988		1,800		51.0	9.00
	DKC-524-B	3.66	3,147	4.63	3,984		2,400		68.0	12.00
	DKC-904-B	0.94	807	1.19	1,021	900	400		20.5	3.04
	DKC-907-B	1.64	1,412	2.08	1,787		700		35.8	5.32

寸法図

●EKEC-B

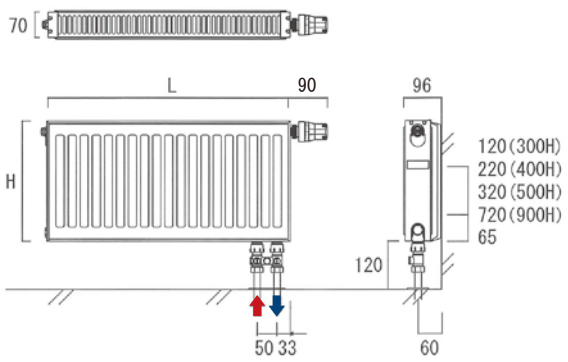

●DKC-B

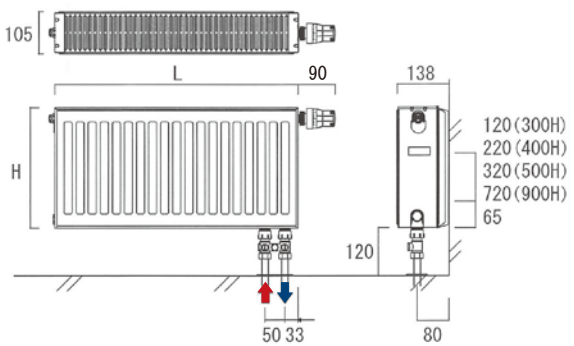

●DKEK-B

型　式		放熱量(⊿t=50℃)		放熱量(⊿t=60℃)		高さ	幅	奥行	本体重量	保有水量
		kw	kcal/h	kw	kcal/h	mm	mm	mm	kg	L
トリプル DKEK-B	DKEK-412-B	2.18	1,875	2.76	2,374	400	1,200	160	40.9	7.32
	DKEK-414-B	2.54	2,188	3.22	2,770		1,400		47.7	8.54
	DKEK-416-B	2.91	2,501	3.68	3,166		1,600		54.5	9.76
	DKEK-418-B	3.27	2,813	4.14	3,561		1,800		61.3	10.98
	DKEK-512-B	2.61	2,247	3.31	2,844	500	1,200		50.9	8.42
	DKEK-514-B	3.05	2,621	3.86	3,318		1,400		59.4	9.83
	DKEK-516-B	3.48	2,996	4.41	3,792		1,600		67.9	11.23
	DKEK-518-B	3.92	3,370	4.96	4,266		1,800		76.4	12.64

※DKEKーシリーズは、納期が数ヶ月かかる場合がございます。

寸法図

●DKEK-B

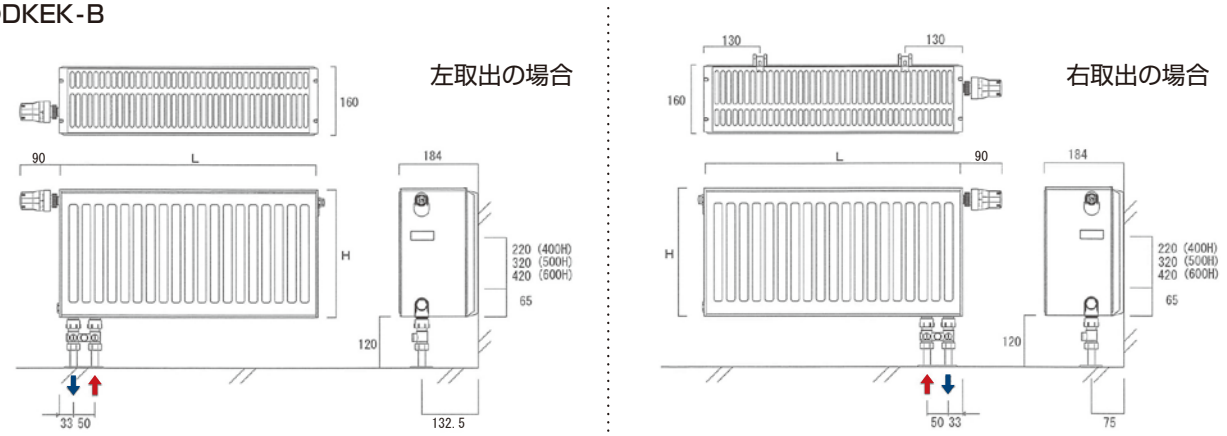

●TOWEL WARMER

型　式		放熱量(⊿t=50℃)		放熱量(⊿t=60℃)		高さ	幅	奥行	本体重量	保有水量
		kw	kcal/h	kw	kcal/h	mm	mm	mm	kg	L
タオル掛け型	T-4512B	0.63	538	0.79	681	1,251	450	32	14.8	6.60
	T-4516B	0.77	666	0.98	843	1,611			18.8	8.40

寸法図

●T-4512B·T-4516B

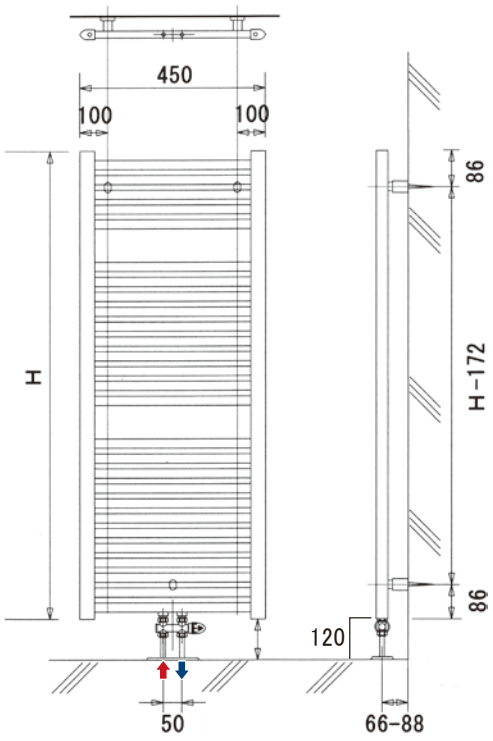

●T-用関連部材

サーモヘッド

9200-M

手動ハンドル

9102

サーモバルブ(S)

単管式 3798-1
複管式 3798-2

サーモバルブ(L)

単管式 3799-1
複管式 3799-2

樹脂管用継手

OA-10 10A用
OA-13 13A用
OA-16 16A用

銅管用圧縮継手

CC-9 9.52用
CC-12 12.7用
CC-15 15.88用

共通配管カバー(S)

H =120～135mm

ステンプレート

SP-50-9 9.52用
SP-50-12 12.7·10A用
SP-50-15 15.88用　SP-50-19 13A

●DESIGN HEATER

型　式		放熱量(⊿t=50℃)		放熱量(⊿t=60℃)		高さ	幅	奥行	本体重量	保有水量
		kw	kcal/h	kw	kcal/h	mm	mm	mm	kg	L
丸パイプ縦型	PV-516	0.98	843	1.24	1,067	1,600	503	56	16.2	8.80
	PV-616	1.21	1,037	1.53	1,312		617		19.8	10.90
	PV-716	1.36	1,167	1.72	1,476		693		22.3	12.20
格子縦型	BM-416	0.92	792	1.17	1,002	1,600	405	92	25.1	6.70
	BM-516	1.29	1,109	1.63	1,402		565		35.1	9.40
	BM-716	1.66	1,425	2.10	1,803		725		45.2	12.10

寸法図

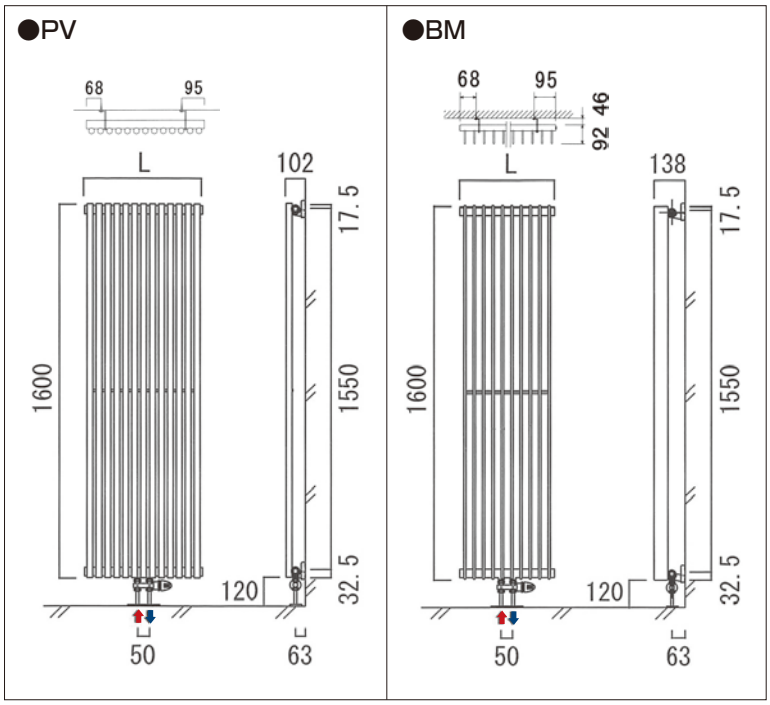

●PV-・BM-用関連部材

サーモヘッド

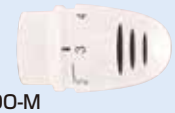

9200-M

手動ハンドル

9102

サーモバルブ(S)

単管式
3798-1
複管式
3798-2

サーモバルブ(L)

単管式 3799-1
複管式 3799-2

樹脂管用継手

OA-10 10A用
OA-13 13A用
OA-16 16A用

銅管用圧縮継手

CC-9 9.52用
CC-12 12.7用
CC-15 15.88用

共通配管カバー(S)

H＝120～135mm

ステンプレート

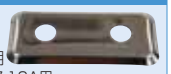

SP-50-9 9.52用
SP-50-12 12.7·10A用
SP-50-15 15.88用
SP-50-19 13A

●HML（ローボーイ型）

型　式		放熱量（⊿t=50℃）		放熱量（⊿t=60℃）		高さ	幅	奥行	本体重量	保有水量
		kw	kcal/h	kw	kcal/h	mm	mm	mm	kg	L
ローボーイ型	HML-2012-22	0.89	768	1.13	972	200	1,200	100	16.9	2.20
	HML-2014-22	1.04	896	1.32	1,134		1,400		19.7	2.50
	HML-2016-22	1.19	1,024	1.51	1,296		1,600		22.6	2.90
	HML-2022-22	1.64	1,408	2.07	1,782		2,200		31.0	4.00
	HML-2026-22	1.93	1,664	2.45	2,106		2,600		36.7	4.70
	HML-2016-33	1.78	1,530	2.25	1,937		1,600	155	34.1	4.20
	HML-2020-33	2.22	1,913	2.82	2,421		2,000		42.6	5.20
	HML-2022-33	2.45	2,104	3.10	2,663		2,200		46.9	5.70

寸法図

●HML（22タイプ）

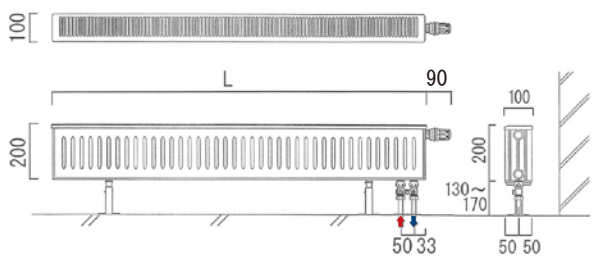

●HML（33タイプ）

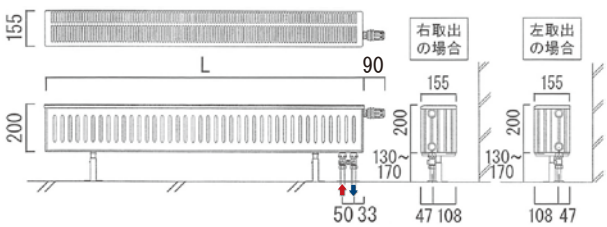

●HML用関連部材

サーモヘッド

TC-S4

手動ハンドル

MD-1

バイパスバルブ(S)

S-1BYS

バイパスバルブ(L)

S-1BYL

複管式バルブ(S)

S-2S

複管式バルブ(L)

S-2L

逆配管アダプター

S-XV

樹脂管用継手

OA-10 10A用
OA-13 13A用
OA-16 16A用

銅管用圧縮継手

CC-9 9.52用
CC-12 12.7用
CC-15 15.88用

ニップルセット

S-NIS

共通配管カバー(S)

H＝120～135mm

配管カバー(L)

アングルカバー＋
脚部カバー
(150mm)

ステンプレート

SP-50-9 9.52用
SP-50-12 12.7·10A用
SP-50-15 15.88用
SP-50-19 13A

密閉式膨張タンク

HWGタイプ

HKDタイプ

RDタイプ

SDタイプ

RWタイプ

SW／Zタイプ

RSタイプ

用途 タイプ	型式 タンク容積(ℓ)	許容有効容積(ℓ)	最高使用圧力 MPa(kgf/cm²)	寸法 幅×奥行×高さ(mm)	質量 (kg)	参考 システム 水量(ℓ)	接続口径 (A)	備考 特記
暖房用 角型	HWG-12	6.0	0.29(3.0)	203×170×492	6.0	77	G 20	
	HKD-12	6.0		350×108×445	8.2	77	G 15	壁掛金具付
	HKD-18	9.0		350×158×445	9.4	113	G 20	壁掛金具付
	HKD-24	12.0		350×178×445	9.7	162	G 20	壁掛金具付
暖房用 丸型	RD-8	4.7	0.49(5.0)	220×220×307	1.9	57	G 20	
	RD-12	6.0	0.39(4.0)	294×294×293	3.0	77	G 20	
	RD-18	9.0		290×290×387	3.9	113	G 20	
	RD-25	12.0		324×324×427	4.8	162	G 20	
	RD-35	17.5		404×404×399	6.8	226	G 20	床固定金具付
	RD-50	25.0	0.20(2.0)未満	407×407×519	9.4	324	G 20	床固定金具付
	RD-80	45.7		450×450×620	11.9	518	G 20	床固定金具付
	RD-105	60.0		500×500×677	16.4	680	G 20	床固定金具付
	RD-150	85.7		500×500×909	17.8	972	G 20	床固定金具付
	RD-200	100.0		600×600×824	23.0	1,296	G 20	床固定金具付
	RD-250	125.0		630×630×947	29.4	1,620	G 20	床固定金具付
	RD-300	150.0		630×630×1117	35.1	1,944	G 20	床固定金具付
	RD-400	200.0		630×630×1497	50.5	2,592	G 20	床固定金具付
	RD-500	250.0		750×750×1387	53.0	3,240	G 25	※受注生産品
暖房用 丸薄型	SD-8	5.0	0.29(3.0)	387×100×387	3.4	57	G 20	
	SD-12	6.0		387×138×387	5.4	77	G 20	
	SD-18H	9.8		387×197×387	7.3	113	R 15	壁掛金具付
暖房用丸型(白色)	RS-18	12.3	0.98(10.0)	270×270×393	3.6	113	G 20	
給湯用 丸型	RW-8	5.1	0.98(10.0)	200×200×326	2.0	57	G 20	
	RW-12	8.7		270×270×310	3.3	77	G 20	
	RW-18	13.1		274×274×395	3.8	113	G 20	
	RW-24	17.5		300×300×436	4.3	162	G 25	
	RW-35	25.5		380×380×406	6.1	226	G 25	床固定金具付
	RW-50	36.4	0.20(2.0)未満	380×380×523	8.3	324	G 25	床固定金具付
	RW-80	58.2		450×450×626	11.8	518	G 25	床固定金具付
	RW-105	76.4		500×500×683	16.4	680	G 32	床固定金具付
	RW-150	109.1		500×500×915	22.0	972	G 32	※受注生産品
	RW-200	145.5		600×600×838	29.2	1,296	G 32	※受注生産品
	RW-300	218.2		630×630×1123	43.0	1,944	G 32	※受注生産品
	RW-400	290.9		630×630×1497	57.5	2,592	G 32	※受注生産品
	RW-500	363.6		750×750×1387	65.8	3,240	G 32	
給湯 暖房 併用 丸型 ステンレス製	Z-16(0.16ℓ)	0.1	0.98(10.0)	82×82×112	0.2	1.1	G 15	※受注生産品
	Z-50(0.5ℓ)	0.3		94×94×160	0.4	3.2	G 15	※受注生産品
	Z-100(1ℓ)	0.6		116×116×199	0.6	6.7	G 15	
	Z-200(2ℓ)	1.2		140×140×240	0.8	13.4	G 15	
	SW-8	5.5		198×198×326	1.9	57	R 20	
	SW-12	8.2		270×270×323	2.7	77	G 20	
	SW-18	12.3		268×268×406	3.5	113	G 25	
	SW-24	18.5		268×268×482	3.9	160	G 25	
	SW-60	46.4	0.20(2.0)未満	380×380×865	13.1	350	G 25	

※ 参考システム水量は、タンク封入圧力(0.05MPa)、安全弁圧力(0.09MPa)、10%の余裕を条件に記載したものです。※ 初期封入圧力(MPa)は、ご注文時にご指定頂けますようにお願い致します。

膨張タンクの選定方法

vt：タンク容量〔ℓ〕
vs：システム容量〔ℓ〕
ε：膨張係数 例(0.0292=水温80℃)
P1：初期充填圧力〔kgf/cm²〕
式 vt=ε×vs/〔1-(P1+1)/(P2+1)〕+10%

例 システム容量が120ℓ、P1が0.5kgf/cm²、P2が0.95kgf/cm²の条件の場合
vt=0.0292×120/〔1-(0.5+1)/(0.95+1)〕+10%=16.7〔ℓ〕
ゆえにHKD18,RD18,RW18,SW18,RS18 が該当製品となります。

プレート式熱交換器

■活用環境と用途

ジルメット社プレート式熱交換器は、住宅、学校、病院、温泉施設、温水プール、また、食品（乳製品、飲料類）・医薬品・化学石油等の工場など多くの施設に設置され活用されており、加熱・殺菌・滅菌・冷却・凝縮・一般熱交換・廃熱回収などのさまざまな用途に使用されています。また、小型大能力なため設置スペースは僅かですみ、設置場所に困りません。

■プレート構造と特徴

熱交換を行う2流体が複雑に構成されたヘリンボーンプレートの流路を高い乱流を生じながら完全対交流で流れるため、高い伝熱性能を生み出し、効率の良い熱交換が可能となります。また、高い乱流域により生じる流体のせん断力は伝熱面への汚れの付着を防ぎ（自己洗浄作用）、高い性能を長期間保持することが出来ます。

■流体の流れ

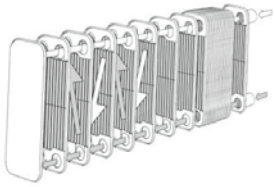

一次側（高温）、二次側（低温）の2流体が混じり合うことなく完全対交流で流れることにより、条件によって異なりますが、一次側戻り温度と二次側出口温度を最大1℃差まで近づけることが可能です。

ZBタイプ

Z2・Z3タイプ

モデル	高さ (mm)	幅 (mm)	奥行 (mm)	接続口径 (A)	製品重量 (kg)	最高使用圧 (MPa)	熱交換能力 (kcal/h)	熱交換能力 (kw)
ZB207-14	207	77	38	R20	0.9		16,000	18.6
ZB207-16	207	77	42	R20	1.0		20,000	23.3
ZB207-20	207	77	51	R20	1.2		30,000	34.9
ZB207-30	207	77	71	R20	1.6	1次側 0.5	45,000	52.3
ZB315-20	315	77	52	R20	1.7	2次側 1.0	56,000	65.1
ZB315-24	315	77	59	R20	1.9		61,000	70.9
ZB315-30	315	77	75	R20	2.4		85,500	99.4
ZB315-40	315	77	99	R20	3.2		114,000	132.6
Z2-13	480	180	120	R25	22.0	1.0	38,500	45.3
Z2-21	480	180	150	R25	24.2	1.0	68,600	79.8
Z2-27	480	180	240	R25	25.8	1.0	91,100	105.9
Z3-11	780	340	350	R50	108.8	1.0	149,900	174.3
Z3-13	780	340	350	R50	110.4	1.0	186,100	216.4
Z3-21	780	340	350	R50	116.8	1.0	335,800	390.5

選定条件：一次側（入口温度→出口温度）75℃→55℃ 二次側（入口温度→出口温度）5℃→48℃ 流量弊社により選定 とした場合
ジルメット社プレート式熱交換器の設計・選定の際には、弊社までご相談下さい。

CHOFU KOSAN 床暖用木質パネル

ほっとする温かさがお部屋を身体を包みます。

長府工産の床暖房の特長

木質パネルを自由に組み合わせることで対面キッチンや特異な構造の部屋に隅々までパネルを敷設することができます。また、一般住宅の他、大きな施設、特殊な暖房等にも適したシステムです。耐久性の高い架橋ポリエチレンパイプを採用し、又パネル内や床下でのパイプの接続がないので耐久性だけでなく、水漏れに対しても安心です。現在の建築方法、リフォーム内容に柔軟に対応できるシステムです。短い工期で施工が可能です。

快適・クリーン・健康的・安心・経済的 うれしいメリットいっぱい

- メリット1 ホコリがたたない「クリーンな空気」
- メリット2 「頭寒足熱」の理想方式
- メリット3 静かな暖房だから快適です
- メリット4 カビの原因となる水蒸気が発生しません
- メリット5 室内に火がないので安心してお使いいただけます

現在の床の上から貼るだけラクラクリフォーム！

現在お使いの床材の上に貼るだけのカンタン施工。温水式床暖房を設置するお部屋の面積や場所に合わせて、さまざまな施工が可能です。

※床の状況によっては床をはがす場合があります。

理想的な敷設率が実現できます。

長府工産の床暖房システムは、小さなパネルを組み合わせて敷設するため理想的な敷設率で施工することができます。他の暖房機を必要としない主暖房として利用できますので本来の床暖房の良さと安いランニングコストを実感できます。

バリアフリーへ

現在の段差を利用して「木質パネル」を敷設し、お住まいのバリアフリー化が同時に可能です。
畳の部屋を床暖房にして、和室にも洋室にも希望通りの部屋を実現できます。

パネルの種類・寸法　施工方法・サイズに合わせて各種パネルをお選びください。

木質パネル　15㎜厚（10A）【床暖房用】

密閉配管システムで使用する場合は熱交換器が必要となります。

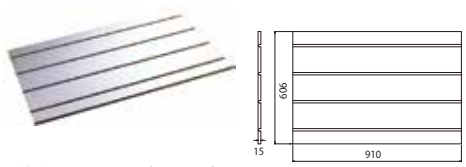

木質パネル直W巾（10A用）
WPS10A-9062
910×606×15-10A

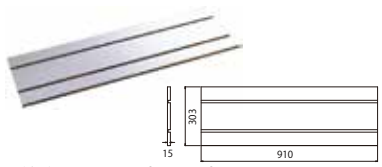

木質パネル直S巾（10A用）
WPS10A-9032
910×303×15-10A

専用パイプ

HD架橋パイプ
10A×120m
10A×200m
10A×300m

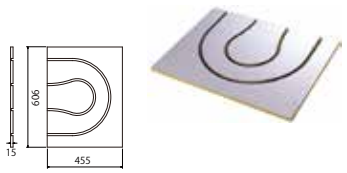

木質パネル端末W巾（10A用）
WPR10A-4562
455×606×15-10A

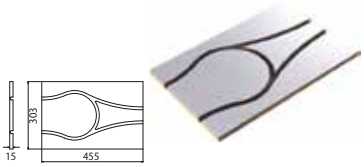

木質パネル端末S巾（10A用）
WPR10A-4532
455×303×15-10A

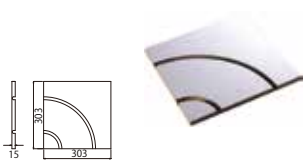

木質パネルL曲S巾（10A用）
WPL10A-3032
303×303×15-10A

■施工例

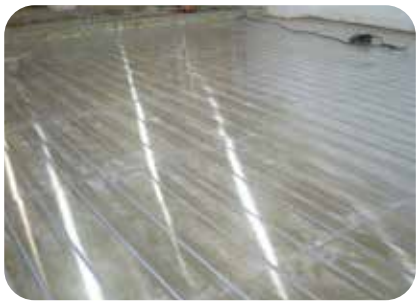

木質パネル　12㎜厚（7A）【床暖房用】

密閉配管システムで使用する場合は熱交換器が必要となります。

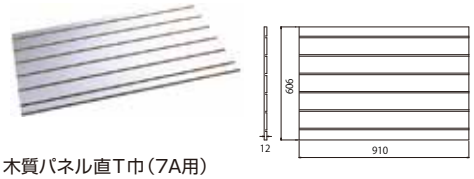

木質パネル直T巾（7A用）
WPS7A-9062
910×606×12-7A

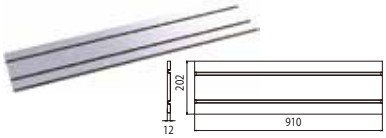

木質パネル直S巾（7A用）
WPS7A-9022
910×202×12-7A

専用パイプ

HD架橋パイプ
7A×200
7A×300

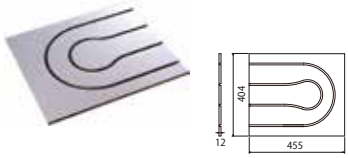

木質パネル端末W巾（7A用）
WPR7A-4542
455×404×12-7A

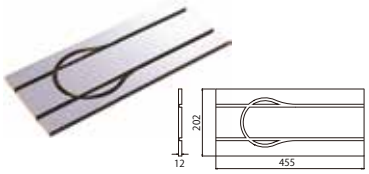

木質パネル端末S巾（7A用）
WPR7A-4522
455×202×12-7A

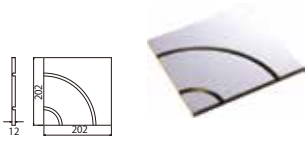

木質パネルL曲S巾（7A用）
WPL7A-2022
202×202×12-7A

ロードヒーティング

長府工産　融雪用ユニットボイラー

ボイラーの下部がヘッダーボックスになっています。
ご希望の回路数、配管接続サイズにカスタマイズしてご提供いたします。
降雪センサーの制御部、別売リモコンはボイラー内に内蔵します。

融雪面積 40㎡まで
暖房能力 12.6kW(10,800kcal/h)
SHU-EN131F
●H1,305×W645×D300mm
●外装ステンレス

融雪面積 60㎡まで
暖房能力 19.8kW(17,000kcal/h)
SHU-EN201F
●H1,414×W645×D300mm
●外装ステンレス

融雪面積 100㎡まで
暖房能力 34.9kW(30,000kcal/h)
SHU-EN351F
●H1,414×W645×D300mm
●外装ステンレス

融雪面積 200㎡まで
暖房能力 58.0kW(50,000kcal/h)
SHU-EN584F
●H1,588×W872×D502mm
●外装ステンレス

HDU　融雪用ユニットボイラー

ご希望の回路数・配管接続サイズにカスタマイズしてご提供いたします。
又、ヘッダーの設置位置も左・右選択可能です。

■標準仕様

型　式	HDU-31PF（HBC）	HDU-45PF（HBC）	HDU-50PE（HBC）
暖房能力	38.4kW（33,000kcal/h）	51.2kW (44,000kcal/h)	57.0kW (49,000kcal/h)
ボイラー	長府工産　CBH-EN3800FF	長府工産　CBL-EN5201STFF	長府工産　CBL-EN5801ST
給排気方式	強制給排気型		強制排気型
ヘッダー	標準 5回路	標準 6回路	標準 7回路
	13A/16A選択可		
使用燃料	灯油（JIS　1号　灯油）		
燃料消費量	4.26L/h	5.91L/h	6.6L/h
熱交換器容量	13.6L	35L	42.9L
膨張タンク	ポリ膨張タンク　SR-461		
最大使用圧力	0.1MPa（1.0kgf/cm²）		
循環ポンプ	UPS25-70	UPS32-80	UPS32-80
電源電圧周波数	AC100V（50/60HZ）		
定格消費電力　点火時	254W/296W	375W/358W	403W/383W
定格消費電力　燃焼時	221W/264W	353W/335W	371W/353W
制御装置	降雪センサー　HBC-S4（センサー部は別取付）		
安全装置	対震自動消火装置、燃焼制御装置、停電安全装置、過熱防止装置		
外形寸法	570W×770D×1600H	640W×840D×1600H	
製品重量	約95kg	約113kg	約117kg
外装材質	ザム鋼板		

HD架橋パイプ

7A×200m　13A×300m
7A×300m　16A×100m
10A×120m　16A×200m
10A×200m　16A×300m
10A×300m　30A×100m
13A×100m　40A×100m
13A×200m

ワイヤーメッシュ

3.2φ×100P　6.0φ×100P
3.2φ×150P　6.0φ×150P
3.2φ×200P　6.0φ×200P
4.0φ×100P
4.0φ×150P
4.0φ×200P

HDK架橋ボールバルブ

架橋ボールバルブ　13A×1/2
16A×1/2

HDKオスメスボールバルブ

オスメスボールバルブ　1/2

HD架橋埋設ソケット

埋設ソケット　13A
16A

砲金ヘッダー

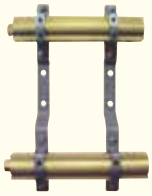

25A×3H　32A×4H　50A×8H
25A×4H　32A×5H　50A×10H
25A×5H　32A×6H　50A×12H
25A×6H　32A×7H　50A×14H
25A×7H　32A×8H　50A×16H
25A×8H　32A×9H
25A×9H　32A×10H
25A×10H　32A×11H
32A×12H

シンプレックス架橋継手

架橋ボールバルブ　10A×1/2
13A×1/2
16A×1/2

オスアダプター　10A×1/2
13A×1/2
16A×1/2

ソケット　10A
13A
※異径可能品　16A

ドレインバルブ　14φ×1/2
（キャップ、竹の子付）

エルボ　10A
13A
※異径可能品　16A

チーズ　10A
13A
※異径可能品　16A

北海バネ降雪センサー

降雪センサー
HBC-S4　100V
HBC-S4　200V

延長コード
HBC-HE10（10m）
HBC-HE20（20m）

地温センサー
HBC-T1（10m）
HBC-T2（20m）

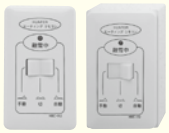

ヒーティングリモコン
埋設型　H2A
露出型　H2B

ポリ膨張タンク

SR-461

SR-462

仕様		SR-461	SR-462
容量	全容量	8ℓ	2.9ℓ
	給水上限時	3.5ℓ	1.2ℓ
最大システム全容量		130ℓ	60ℓ
使用流体		不凍液、冷温水	
最高許容圧力		0.1MPa	
逃し弁作動圧力		0.08MPa	
吸気弁作動圧力		−2kPa	
使用温度範囲		−20℃～90℃	
接続径		25A	

長府工産油だき温水ボイラー

暖房能力　38.4kW（33,000kcal/h）
CBH-EN3800FF

暖房能力　38.4kW（33,000kcal/h）
CBH-EN3800

給湯能力　52.3kW（45,000kcal/h）
暖房能力　51.2kW（44,000kcal/h）
CBL-EN5201STFF

給湯能力　52.3kW（45,000kcal/h）
暖房能力　51.2kW（44,000kcal/h）
CBL-EN5201ST

給湯能力　58.0kW（50,000kcal/h）
暖房能力　57.0kW（49,000kcal/h）
CBL-EN5801ST

給湯能力　69.8kW（60,000kcal/h）
暖房能力　68.6kW（59,000kcal/h）
CBL-EN7003S

不凍液

ウエストンブライン　PBタイプ（18ℓ）
（プロピレングリコール）
PB-18ℓ　原液・赤色
PB-10ℓ　原液・赤色

ウエストンブライン　EXタイプ（18ℓ）
（エチレングリコール）
EX-18　原液・赤色
EX-18　40%濃度・赤色
EX-18　原液・緑色

温水式暖房システム関連部材

ウエストンブライン循環液（不凍液）

赤色·緑色

EXタイプ（18ℓ）
（エチレングリコール）
●抜群の不凍効果

赤色

PBタイプ（10ℓ·18ℓ）
（プロピレングリコール）
●銅に対する強力な防食効果

赤色

PSタイプ（18ℓ）
（プロピレングリコール）
●食品添加物で構成された高い安全性

ルームサーモ

セイトロン

室温感知型
TM 003C
（スイッチ付）
最大電流値 1.5A

室温感知型
TM 001M
（スイッチなし）
最大電流値 2.5A

フローセッター

流量範囲（L/min）
23-1202（0.3～1.5）
23-1203（0.6～2.4）
23-1204（1.0～3.5）
23-1208（2.0～8.0）
23-1209（3.0～12.0）

差圧調整弁

ハイマイヤー
HY5501-20A

床暖房制御

シンプレックス
壁埋込型
ER-RTL
（温水制御タイプ）
ER-TH
（室温制御タイプ）

ハイマイヤー
露出型
RTL-15DN
（温水制御タイプ）

NTC
床暖コントローラー
GC220D
GC004A
GC004B

NTC
熱動2方弁
HP-370M（15Aオス）
HP-305K（15Aオス）
HP-403K（20Aメス）
HP-405K（20Aオス）

シュロッサー社サーモスタットバルブ

サーモヘッド
9395

手動ハンドル
MD-1

サーモバルブ（S）
ストレート
Nr 4652-15　15A
Nr 4652-20　20A

サーモバルブ（L）
アングル
Nr 4700-15　15A
Nr 4700-20　20A

リターンバルブ（S）
ストレート
Nr 3952-15　15A
Nr 3952-20　20A

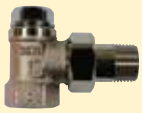

リターンバルブ（L）
アングル
Nr 3900-15　15A
Nr 3900-20　20A

エア抜き装置

フラムコ

エアー抜き弁　1/2

フラムコベント
APV-25,32,40

フラムコベント
APV-65 F

フラムコベントスマート
APV-S20

シンプレックス

エアー抜き弁
（ブッシング付）
F10254-1/2

アクチュエーター式熱動弁

HP-305-S 15Aストレート
HP-470-S 20Aストレート
HP-305-L 15Aアングル
HP-470-L 20Aアングル

バランシングバルブ

QTZ-U25A·QTZ-U32A
QTZ-M25A·QTZ-M32A
QTR-M40A·QTR-M50A

熱交換器

ZB207-14　ZB-315-20
ZB207-16　ZB-315-24
ZB207-20　ZB-315-30
ZB207-30　ZB-315-40

ミキシングバルブ

MT-310（B.C）15A
MT-410（B.C）20A
MT-501（B.C）25A

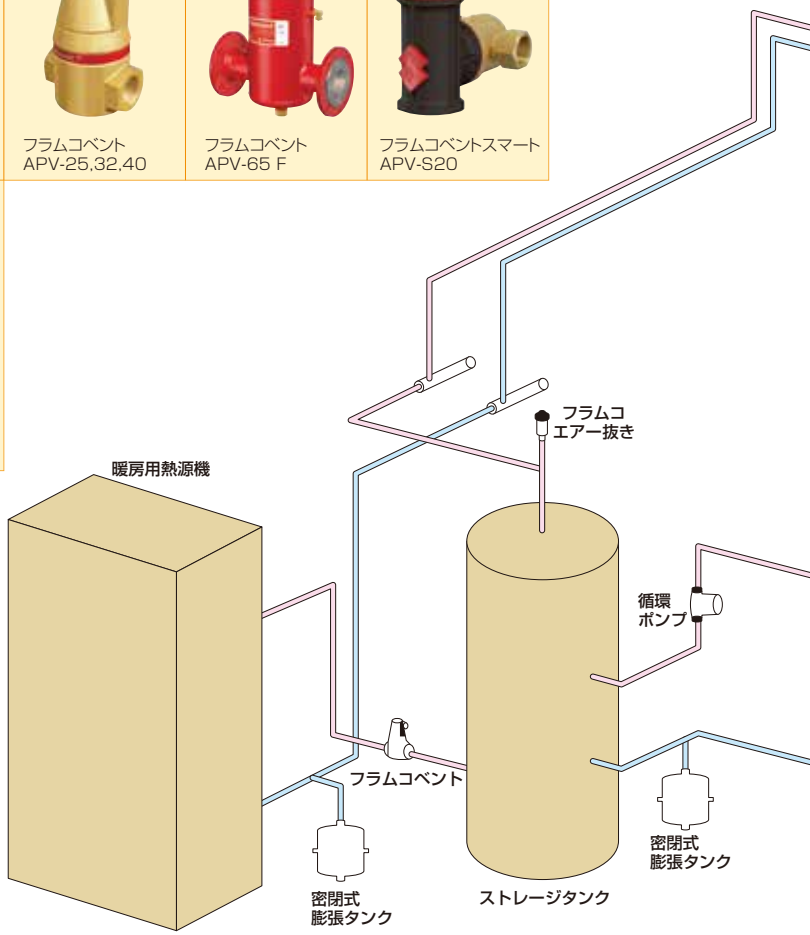

配管部材

エイトシングル

9.52×30m（3030）
12.7×30m（4030）
15.88×30m（5030）

エイトペアー

9.52×30m（3330）
12.7×30m（4430）
15.88×25m（5525）

HD架橋パイプ

7A×200m
7A×300m
10A×120m
10A×200m
10A×300m
13A×100m
13A×200m
13A×300m
16A×100m
16A×200m
16A×300m
30A×100m
40A×100m

O^2バリアパイプ

10A×100m
13A×100m
16A×100m
10A×50m（保温付）
13A×50m（保温付）

暖房用密閉式膨張タンク

ジルメット

HWGタイプ

HKDタイプ

RDタイプ

SDタイプ

RWタイプ

SW／Zタイプ

RSタイプ

断熱ストレージタンク（熱交付）

ステンレス製

STD-200
STD-300
STD-500

循環ポンプ

グルンドフォス

キャンドタイプ
暖房用
UPS25-60
UPS25-70
UPS32-80
給湯用
UPS20-30N
UPS25-70N

三相電機

暖房用（不凍液対応機種）
メカニカルシールタイプ
20PBUZ-331A-C
25PBZ-531A-C
25PBZ-1031A-C
32PBZ-2021A
40PBZ-4021A

給水給湯用（超低騒音）
マグネットカップリングタイプ
PMG-61A
PMG-71A

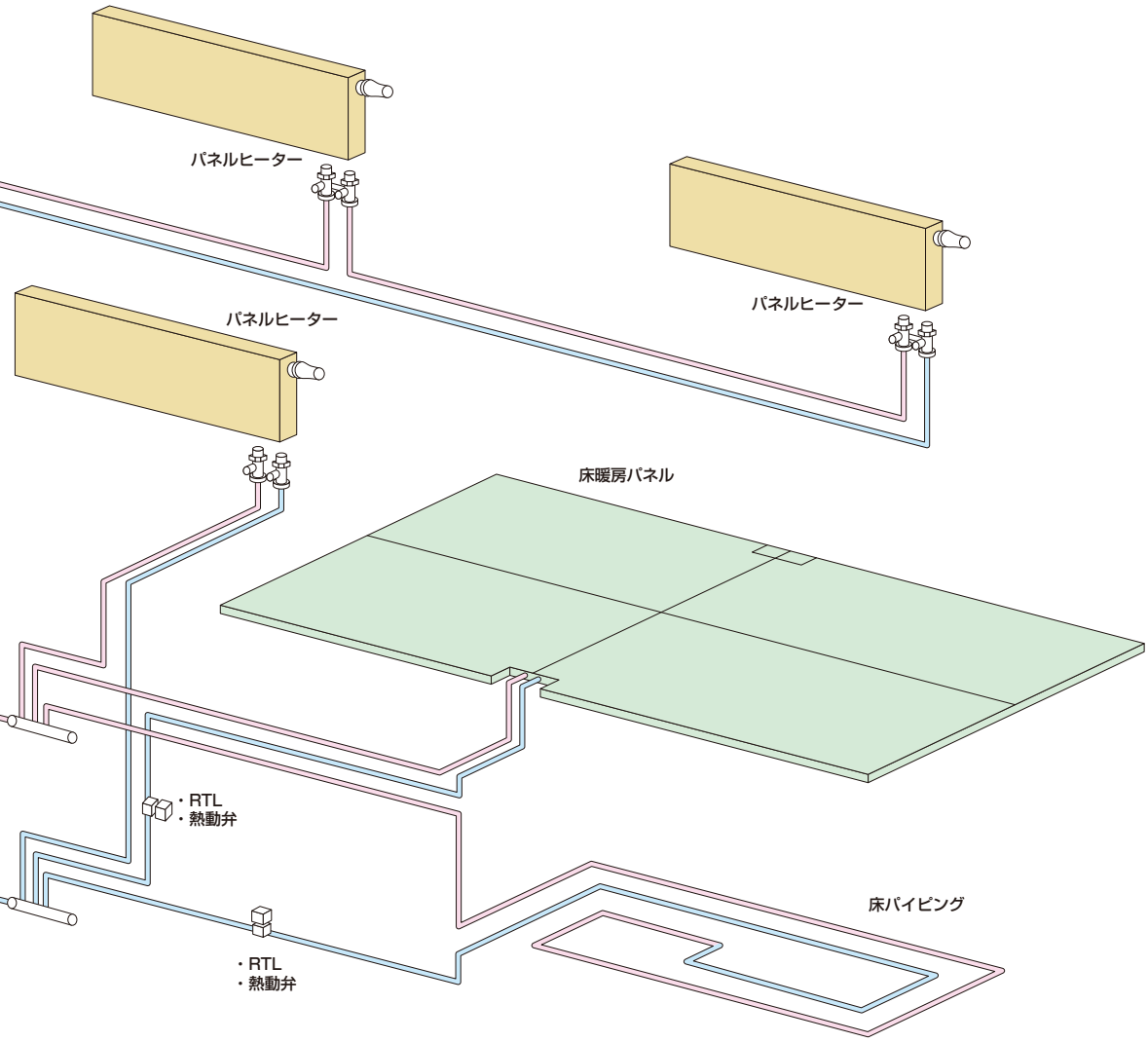

https://www.hokkai-danki.com/

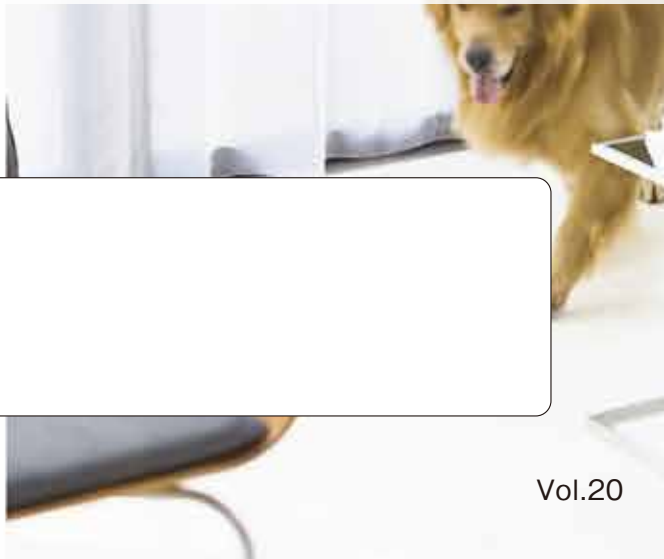

北海暖機株式会社

〒065-0015 札幌市東区北15条東1丁目4番20号
インターナショナルビル
TEL(011)742−2516 FAX(011)722−7127
MAIL info@hokkai-danki.com